Rolf

CONFORMITÉ SANITAIRE

GARANTIE

Référence : **19300**

THERMOSTATIQUE BAIN-DOUCHE STAR'O - CARTOUCHE ANTICALCAIRE - CHROMÉ - ROLF

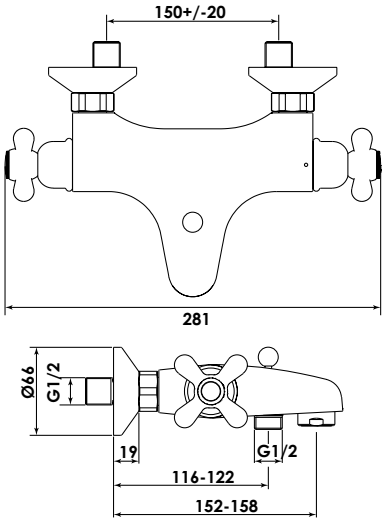

INSTALLATION SIMPLE ET RAPIDE.

DESCRIPTION	Chromé - Croisillons métal. - Cartouche anticalcaire avec filtres NF. - Butée permanente de température. - Température maximale réglable de 37° à 42°C. - Aérateur anticalcaire. - Clapets anti-retour NF incorporés au corps. - Inverseur automatique à cartouche. - Arrivées écrous prisonniers 20/27. - Raccords muraux excentrés avec rosaces Ø66 mm.
CARACTÉRISTIQUES	Croisillons métal Cartouche anticalcaire avec filtres NF Tête céramique 1/2 tour NF Bec fixe avec aérateur anticalcaire Butée permanente de température Température maximale réglable de 37° à 42°C Arrivées écrous prisonniers 20/27 Raccords muraux excentrés avec rosaces Clapets anti-retour NF incorporés au corps Inverseur automatique à cartouche
APPLICATIONS	Robinetterie de bain douche mural
CONDITIONS D'UTILISATION	Ne convient qu'à l'application décrite.
COMPATIBILITÉ	S'installe sur toutes les installations murale avec un entraxe de raccordements de 150mm ± 20 mm

SPECIFICATIONS D'INSTALLATION	Permet l'équipement sanitaire des salles de bains et cuisine.
	Garantie 10 ans contre tout vice de fabrication y compris pour les cartouches - Cf conditions générales de vente
PRESCRIPTION DE POSE	Avant le montage nettoyer la tuyauterie pour éliminer toute impureté
PRESCRIPTION D'ENTRETIEN	Nettoyage à l'eau savonneuse avec un chiffon doux et bien sécher - Ne pas utiliser de produits nocifs, abrasifs ou chlorés